Modell Polifix 3 Quadro Teilezeichnung (Stand 10/03)

Ausführung ohne Cremespender (Art.-Nr.: 58-620)

Heute Maschinenfabrik

Taster **07-001**

Bürste hell **01-006**

Kantenschutz **09-074**

Bürste dunkel **01-007**

Flansch **08-509**

Vorreinigungs-Bürste **01-022**

Flansch **08-509**

Elektro-Dose **07-005**

Klemmleiste **07-014**

Zeitrelais **03-001**

Motor **02-013**

Motor-Halter **10-912**

Zugentlastung Netzkabel **08-013**

Gummiwabenmatte **04-028**

Gummiwabenmatten-Einsätze **01-803**

Fuß **04-002**
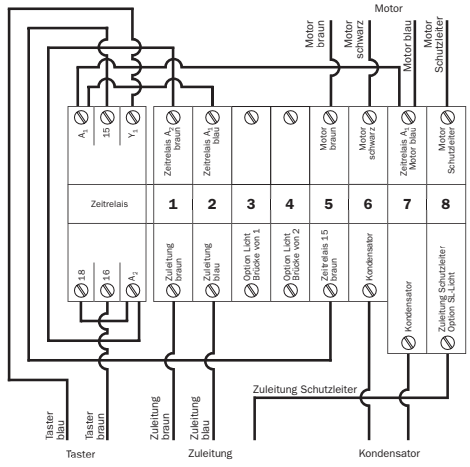
Verdrahtungsplan